# PRZEKRÓJ A'-A'
## SKALA 1:50

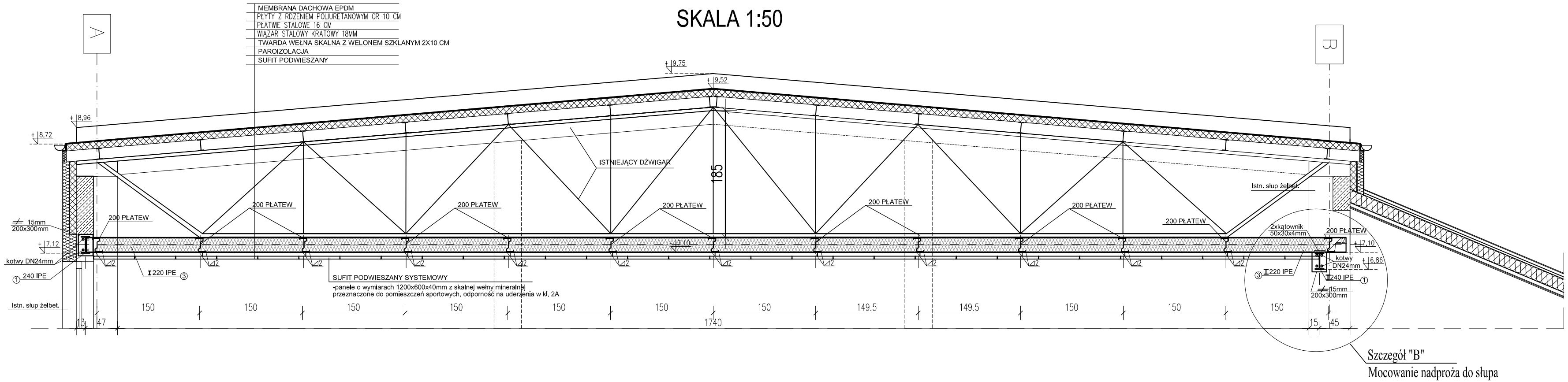


## Szczegół "B"
## Mocowanie nadproża do słupa
## Skala 1:25

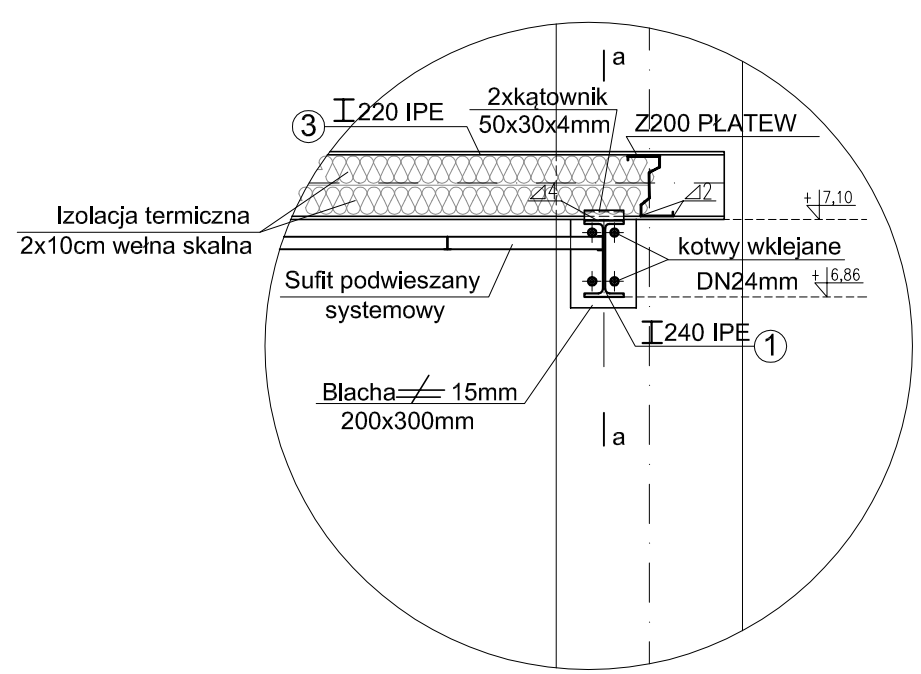


## Przekrój a-a
## Skala 1:25

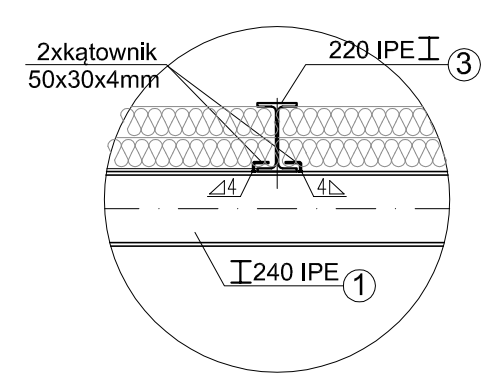


UWAGA:
Istniejące oświetlenie sali gimnastycznej zdemontować a następnie zamontować po wykonaniu sufitu podwieszonego.
Lampy podwiesić na wysokości nie mniejszej niż 5-10cm poniżej sufitu podwieszonego.

| | | | |
|---|---|---|---|
| PRZEDSIĘBIORSTWO PROJEKTOWANIA I OBSŁUGI INWESTYCJI " PROBUD" SP. Z O.O. Konieczki 15 B/A, 19-300 Ełk | | | |
| NAZWA I ADRES OBIEKTU: | MODERNIZACJA ENERGETYCZNA OBIEKTU UŻYTECZNOŚCI PUBLICZNEJ Sala gimnastyczna budynku Zespołu Szkolno-Przedszkolnego w Rajgrodzie, DZ. NR EW. GR. 1607/6 | | A8 |
| NAZWA RYSUNKU: | PRZEKRÓJ A'-A' | | BRANŻA: ARCHITEKTURA |
| PROJEKTANT | **mgr inż. arch. Bartosz Żyliński** do projektowania bez ograniczeń w specjalności architektonicznej 31/PDOKK/2017 | Podpis: | DATA: CZERWIEC 2026r. |
| | | | SKALA: 1:50 |